THALETEC AgiJet 50

Strömungsdüse für emaillierte Rührbehälter mit Doppelmantel

Agitating nozzle for glass lined jacketed reactors

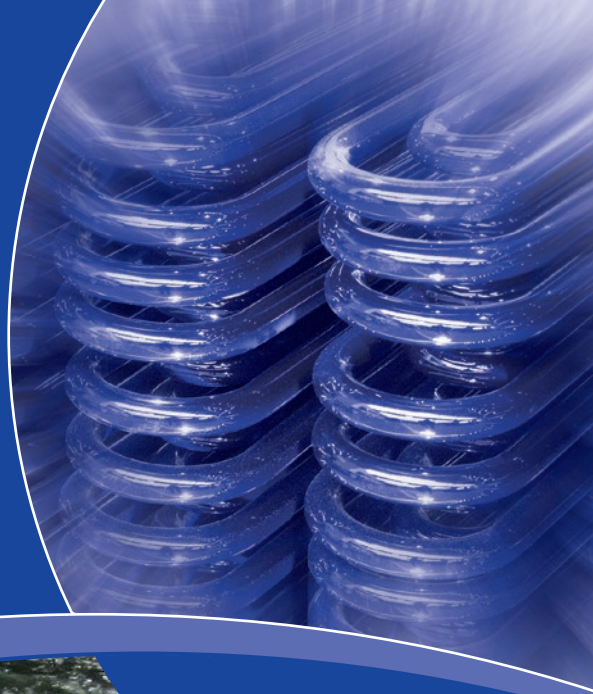

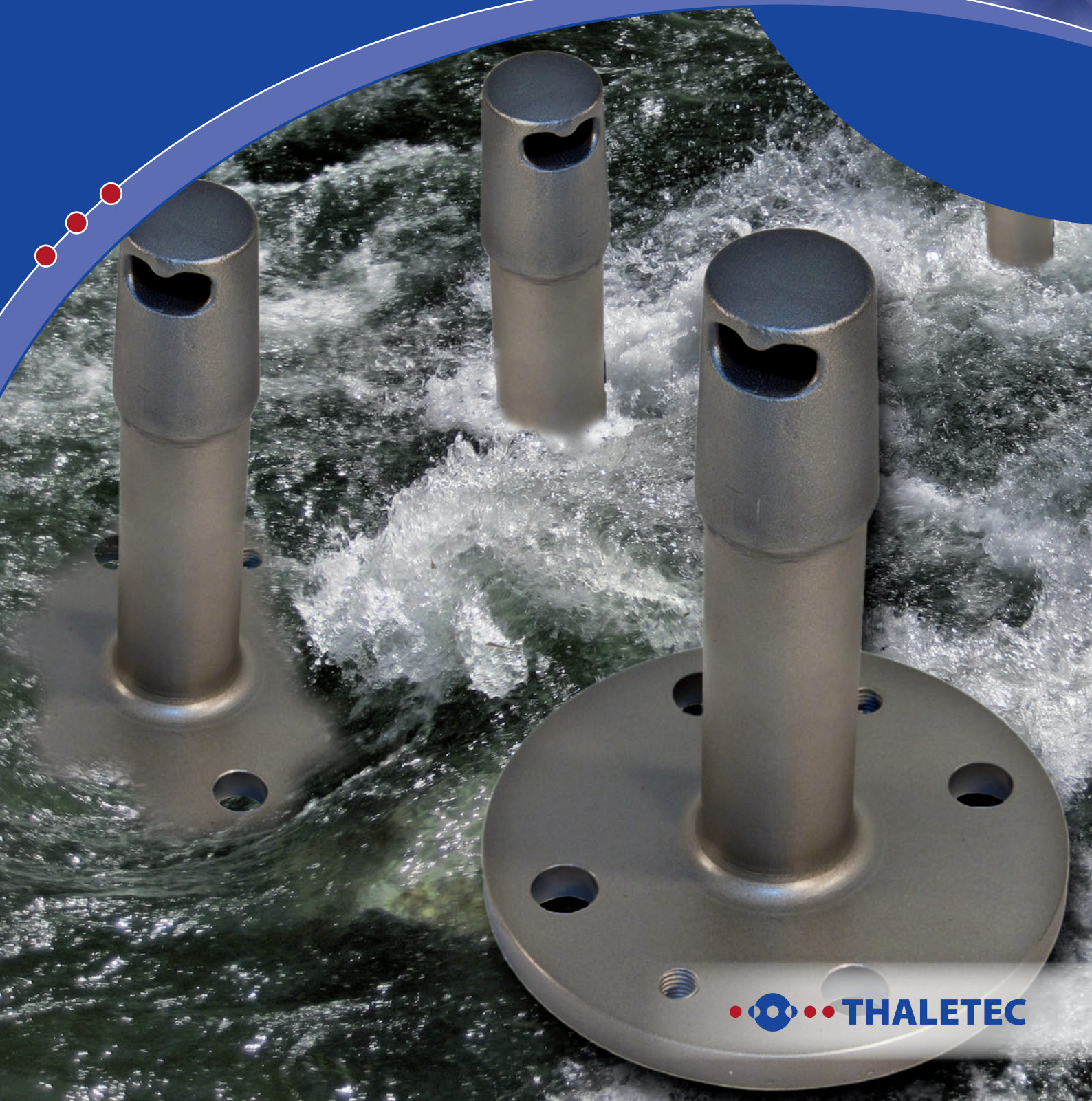

THALETEC

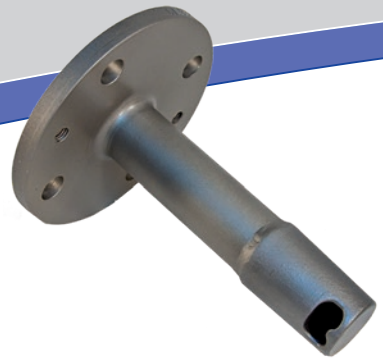

THALETEC AgiJet 50

Strömungsdüsen werden in die Einleitstutzen des Doppelmantels emaillierter Apparate eingebaut. Sie sorgen beim Heizen und/oder Kühlen des Behälters mit Flüssigkeiten (z.B. Wärmeträgeröl, Wasser oder Sole) für ein optimales Strömungsbild (Spiralströmung) im Mantelraum. Mit einer mittleren Geschwindigkeit von ca. 1 m/s sorgen Strömungsdüsen für einen guten mantelseitigen Wärmeübergang.
Die AgiJet 50 Strömungsdüsen von **THALETEC** sind strömungstechnisch optimiert, sorgen für eine optimale Spiralströmung im Mantelraum und schützen zugleich den emaillierten Behälter vor thermisch bedingten Schäden.

Merkmale:

- Nennweite DN 50 für emaillierte Apparate bis 25.000l Volumen (Mantelstutzen nach DIN 28151)
- Einsetzbar bei allen Mantelstutzen-Beschaltungen
- Anpassbar an die Länge der Mantelstutzen, damit universell verwendbar
- Passend auch an Mantelstutzen von Apparaten anderer Hersteller
- Austrittsgeschwindigkeit von bis zu 12 m/s möglich
- Beschleunigung der Strömung um Faktor 4 gegenüber der normalen Rohrströmung

Vorteile:

- Gefertigt aus hochwertigem Stahlguss für lange Betriebsdauer
- Sicherstellen einer gerichteten, hoch turbulenten Spiral-Strömung im Mantelraum
- Hoher Austrittsimpuls für optimale Beschleunigung der Strömung im Mantelraum (Beschleunigungsfaktor 4)
- Hohe Strömungsgeschwindigkeit im Mantelraum (bis zu 1m/s) für guten Wärmeübergang bei hoher Turbulenz
- Optimierter Düsenmund für geringen Verschleiß und minimales Kavitatationsrisiko
- Geringer Druckverlust
- Passend auch für ummantelte Apparate anderer Hersteller

THALETEC AgiJet 50

Agitating nozzles are installed in the feed nozzles of the jacket of glass-lined jacketed reactors. They provide an optimal flow pattern in the jacket when heating or cooling the reactor with the liquid media such as water, thermofluids or brine. An average flow speed of approximately 1 m/s creates a good heat transfer in the jacket.

THALETEC's AgiJet 50 agitating nozzles are flow-optimized and create a spiral-shaped flow pattern in the jacket and also protects the glass-lining from thermal shock damages.

Properties:

- Nominal size DN 50 (2") for glass-lined reactors up to 25.000 l nominal volume (nozzle size and orientation as per DIN 28151)
- Can be used with all jacket-designs and jacket nozzle arrangements
- Nozzle length can be adapted to requirements
- Works also with glass-lined reactors of other manufacturers
- Nozzle outlet speed up to 12 m/s
- Acceleration factor of 4 compared to conventional flow through jacket nozzle

Advantages:

- Made out of high quality cast steel for long service life
- Creates a highly turbulent spiral-shaped flow pattern in the jacket
- High output thrust for maximum acceleration of liquid (acceleration factor 4)
- High velocity in the jacket (up to 1 m/s) for good heat transfer and high turbulence
- Optimized nozzle mouth design wit low wear and minimal risk for cavitation
- Low pressure drop
- Works in jacketed reactors of all brands

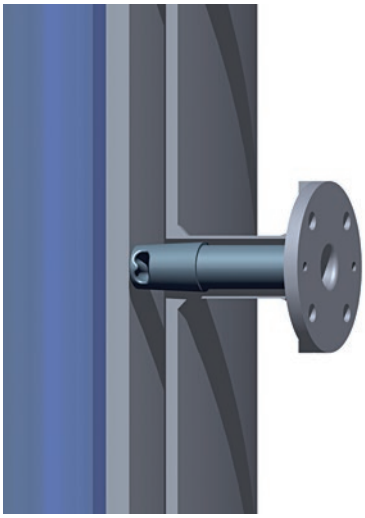

Strömungsdüse, im Mantelstutzen eingebaut
Agitating nozzle installed in a jacket nozzle

THALETEC GmbH

Steinbachstraße 3
D - 06502 Thale

☎ + 49 (0) 3947 778-0
+ 49 (0) 3947 778-130

☎ + 49 (0) 3947 778-111
@ service@thaletec.com
www.thaletec.com

THALETEC